PAGE 1/2

Fig.1

Dimension
外形

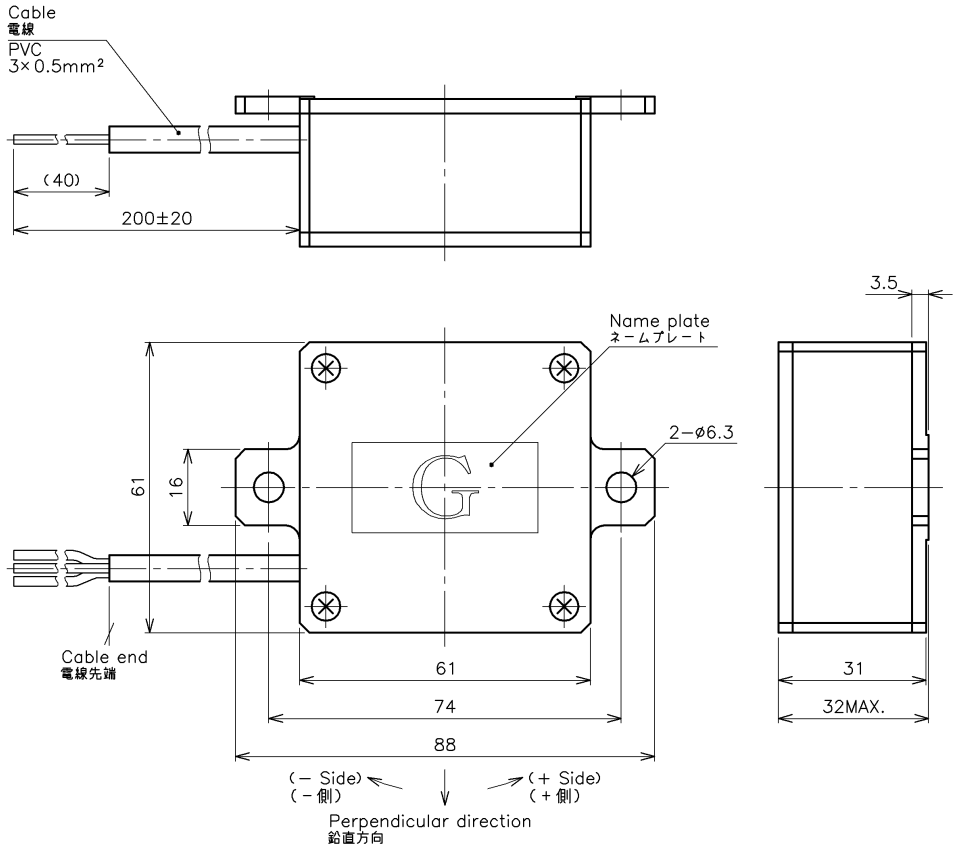

Fig.2

Output characteristic
出力特性

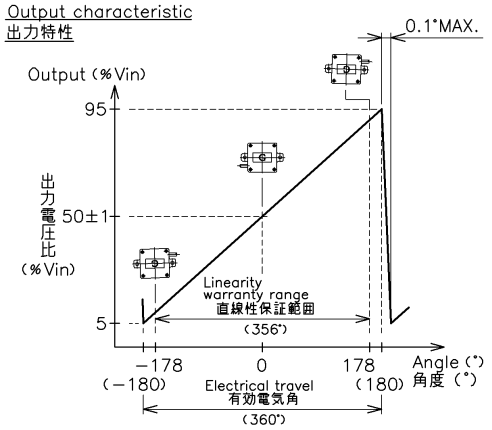

Fig.3

Schematic
結線

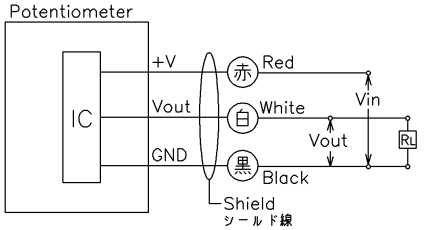

・Red,white and black indicate cable colors.

・赤，白，黒 は電線の色を表す。

改訂 REV.	年月日 DATE	改訂記事 DESCRIPTION	承認 APPROVED	検図 CHECKED	作成 DRAWN
1					

A3

納入仕様書 SPECIFICATION DRAWING				貴社名／仕様書番号 CUSTOMER/SPEC. NO.
形名: MODEL:	WR−7UHA360			
承認 APPROVED	佐藤	TOLERANCE 一般公差	作成年月日 DATE 2016.10. 3	株式会社 緑測器 MIDORI PRECISIONS CO., LTD.
検図 CHECKED	佐藤	≤10 ±0.25 / 10< ≤100 ±0.5 / 100< ±1.0	尺度 SCALE 1:1	図番 DRAWING NO. A−WRH−B16 REV. 0
作成 DRAWN	花田	ANGLE ±1.5°	DRAWING PRACTICE	

PAGE 2/2

This product compliance with RoHS.
本製品はRoHS指令に適合しています。

Specifications
仕　様

Output characteristic 出力特性	:	See Fig.2
Electrical travel 有効傾斜角	:	±180°
Index point インデックスポイント	:	50±1%Vin
Absolute linearity 絶対直線性	:	±0.4%FS（FS=360°）
Tilt sensitivity 傾斜角感度	:	1.08° MAX.（0.3%FS MAX. FS=360°）（Including hysteresis） （ヒステリシスを含む）
Input voltage 印加電圧	:	DC5V±0.5V
Load resistance（R_L） 負荷抵抗	:	10kΩ MIN.
Suppy current 消費電流	:	10mA MAX.
Temp. characteristic 温度ドリフト	:	−30～+80℃（Reference temp.+25℃） （+25℃基準差） ±1.08°（±0.3%FS、FS=360°）
Total mechanical travel 機械角	:	360° Continuous
Damping time constant ステップ応答（時定数）	:	Approx. 0.3sec /45°/25℃ 約0.3秒
Mass 質量	:	Approx. 260g
Oil viscosity オイル粘度	:	500mm²/s
Dimension 外形	:	See Fig.1
Schematic 結線	:	See Fig.3

Operating temp. 使用温度範囲	:	−30～+80℃
Storage temp. 保存温度範囲	:	−40～+80℃
IP Level 密閉性	:	IP64（Exept cable end） （電線先端は除く）
Vibration 振動	:	50m/s²，5～500Hz，6min，3axis 2hours（Room temp.） 3軸各2時間試験後の特性が規格値内（常温）
Shock 衝撃	:	500m/s²，11ms，6axis 3times（Room temp.） 6方向各3回試験後の特性が規格値内（常温）
EMS 電磁耐性	:	100V/m，200MHz～1GHz（ISO11452−2） Output error：±1%Vin 出力変動量±1%Vin以内
ESD 耐静電気性	:	±15kV（IEC61000−4−2）

Note
注意事項

1. As this product is using "CMOS IC", handling of harness must be done under the ESD protection.
   本製品はCMOS ICを使用している為，電線部分の取扱いは，静電気対策をされた環境で行ってください。
2. This product may have external magnetic influence of the apparatus which generates a magnetic field.
   本製品は，磁界を発生する機器からの外部磁界の影響を受けることがあります。

納入仕様書 SPECIFICATION DRAWING				貴社名/仕様書番号 CUSTOMER/SPEC. NO.
形名：MODEL: WR−7UHA360				
承認 APPROVED	TOLERANCE 一般公差		作成年月日 DATE 2016.10. 3	株式会社 緑測器 MIDORI PRECISIONS CO., LTD.
検図 CHECKED	≦10	±0.25	尺度 SCALE 1:1	図番 DRAWING NO. A−WRH−B16
作成 DRAWN	10< ≦100	±0.5	DRAWING PRACTICE	REV. 0
	100<	±1.0		
	ANGLE	±1.5°		

A3

Experts on Design-In
Angst+Pfister Sensors and Power

Angst+Pfister
Sensors and Power

We are here for you. Addresses and Contacts.

Headquarter Switzerland:

Angst+Pfister Sensors and Power AG
Thurgauerstrasse 66
CH-8050 Zurich
Phone +41 44 877 35 00
sensorsandpower@angst-pfister.com

Office Germany:

Angst+Pfister Sensors and Power Deutschland GmbH
Edisonstraße 16
D-85716 Unterschleißheim
Phone +49 89 374 288 87 00
sensorsandpower.de@angst-pfister.com

Scan here and get an overview of personal contacts!

sensorsandpower.angst-pfister.com