PAGE 1/2

This product compliance with RoHS2.
本製品はRoHS2指令に適合しています。

Fig.1
Dimension
外形

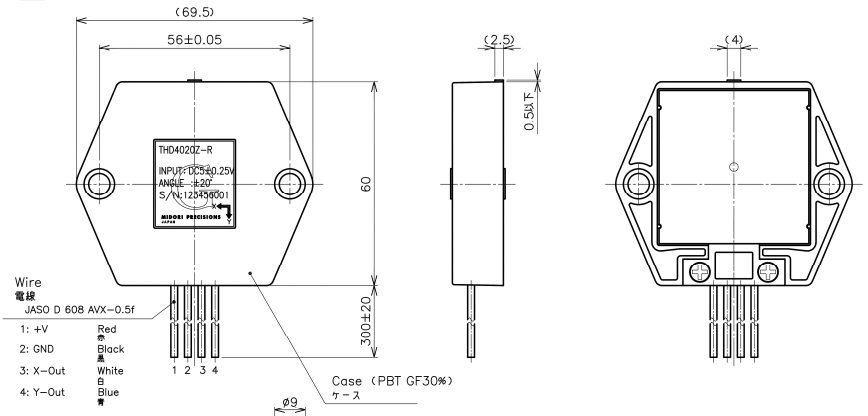

Ditection of tilt
傾斜方向

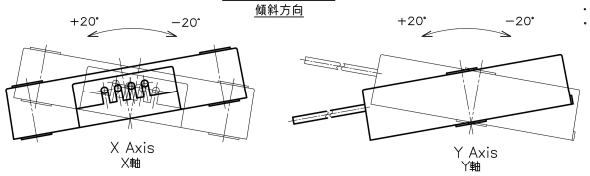

Fig.2
Output characteristics
出力特性

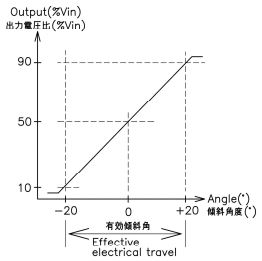

Fig.3
Schematic
結線図

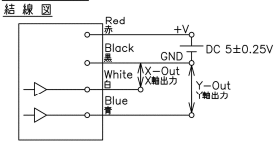

・Each color indicate wire colors.
・各色は電線の色を表す。

改訂 REV.	年月日 DATE	改訂記事 DESCRIPTION	承認 APPROVED	検図 CHECKED	作成 DRAWN
△1					

A3

納入仕様書 SPECIFICATION DRAWING				貴社名/仕様書番号 CUSTOMER/SPEC. NO.
形名: MODEL:	THD4020Z−R			（株）ワイケー
承認 APPROVED	花田	TOLERANCE 一般公差	作成年月日 DATE 2022.3.22	株式会社 計測器 MIDORI PRECISIONS CO., LTD.
検図 CHECKED	花田	≤10 ±0.25 10< ≤100 ±0.5	尺度 SCALE 1:1	図番 DRAWING NO. REV.
作成 DRAWN	杉本	100< ±1.0 ANGLE ±1.5°	DRAWING PRACTICE	A−TH4−B06 0

Experts on Design-In
Angst+Pfister Sensors and Power

PAGE 2/2

This product compliance with RoHS2.
本製品はRoHS2指令に適合しています。

Specifications
仕 様

Output characteristic 出力特性	: See Fig.2
Electrical travel 有効傾斜角	: ±20°
Absolute linearity 絶対直線性	: ±1.0 %FS （FS=40°）
Input voltage 印加電圧	: DC5±0.25V
Supply current 消費電流	: 20mA Max.
Insulation resistance 絶縁抵抗	: DC50V 100MΩ MIN.
Temperature drift 温度ドリフト	: - 30~85℃（Reference temp. 25℃）（25℃基準差） ±0.2°/0° Position 0°位置　±1.2°/±20° Position ±20°位置
Step response time 応答性（時定数）	: Approx.100ms
Mass 質量	: Approx.80g
Dimension 寸法	: See Fig.1
Schematic 結線	: See Fig.3

Operating temp. 使用温度範囲	: −30~85℃
Storage temp. 保存温度範囲	: −30~85℃
IP Level 密閉性	: IP67
Vibration 振動	: JIS D 1601 3種B類 段階70 70 m/s² 5~500Hz（10min.） Up/Down 4hours, 2axis 2hours each （10分） 上下4時間、前後左右各2時間
Shock 衝撃	: JIS C 60068−2−27 1000 m/s² 6ms 3axis 3times 3軸各3回
EMS 電磁耐性	: ISO11452−2, 3 100V/m, 10k~1GHz
EMI 電磁妨害	: CISPR25 Class1
ESD 耐静電気性	: IEC61000−4−2 ±16kV

NOTE 注意事項

1. As this product is using "COMS IC", handling of harness must be done under the ESD protection.
   本製品はCMOS ICを使用しているため、電線部分の取扱いは、静電気対策をされた環境で行ってください。
2. If power supply voltage is connected to each output lines, it would be caused of failure.
   Please do not connect to live cables. Also be sure to connect appropriately.
   各出力端子に電源電圧が接続されると故障の原因に繋がります。活線挿抜はしないでください。また、誤配線にも十分注意してください。
3. Tilt angle may not be measured correctly under the condition of vibration 1G min.
   1G以上の振動環境下においては、傾斜角が正確に測定出来ない場合があります。

納入仕様書 SPECIFICATION DRAWING				貴社名/仕様書番号 CUSTOMER/SPEC. NO.
形名: MODEL: THD4020Z−R				（株）ワイケー
承 認 APPROVED	TOLERANCE 一般公差	作成年月日 DATE 2022.3.22	株式会社 **精 測 器** MIDORI PRECISIONS CO., LTD.	
検 図 CHECKED	≤10 ±0.25 10< ≤100 ±0.5	尺度 SCALE 1:1	図番 DRAWING NO.	REV.
作 成 DRAWN	100< ±1.0 ANGLE ±1.5°	DRAWING PRACTICE	A−TH4−B06	0

A3

Experts on Design-In
Angst+Pfister Sensors and Power

Angst+Pfister
Sensors and Power

We are here for you. Addresses and Contacts.

Headquarter Switzerland:

Angst+Pfister Sensors and Power AG
Thurgauerstrasse 66
CH-8050 Zurich
Phone +41 44 877 35 00
sensorsandpower@angst-pfister.com

Office Germany:

Angst+Pfister Sensors and Power Deutschland GmbH
Edisonstraße 16
D-85716 Unterschleißheim
Phone +49 89 374 288 87 00
sensorsandpower.de@angst-pfister.com

Scan here and get an overview of personal contacts!

sensorsandpower.angst-pfister.com